Nadproże Poz. 18.2.1 1szt.
Skala 1:20

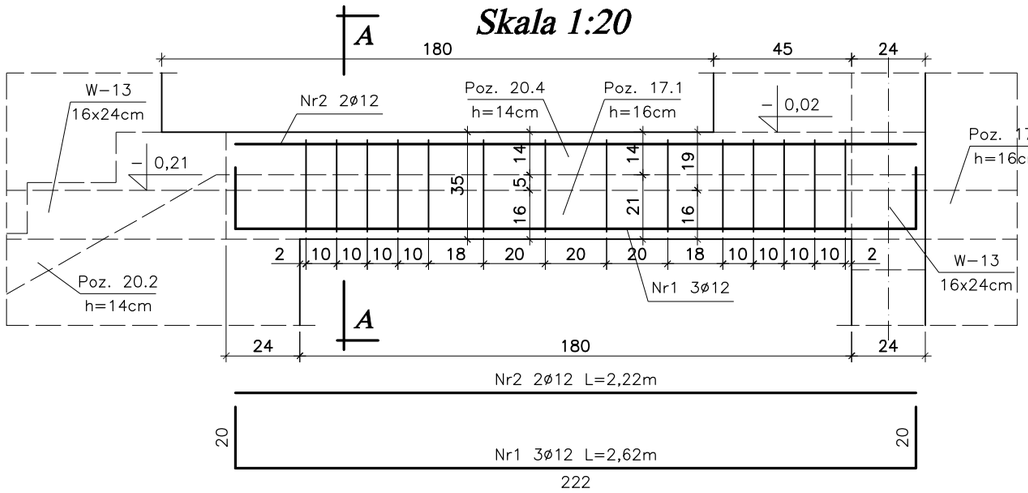

Przekrój A-A

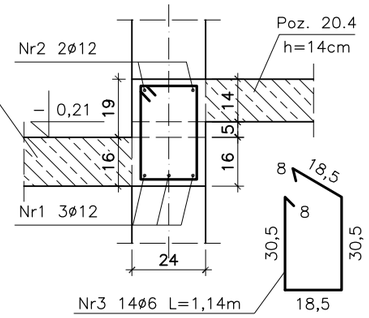

Nadproże Poz. 18.2.2 2szt.
Skala 1:20

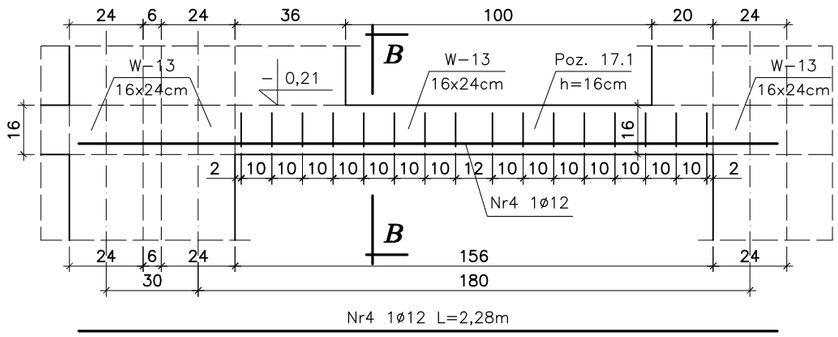

Przekrój B-B

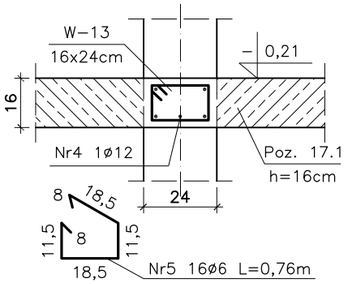

Nadproże Poz. 18.2.3 3szt.
Skala 1:20

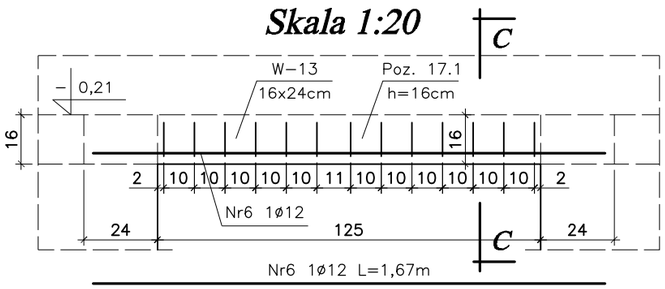

Przekrój C-C

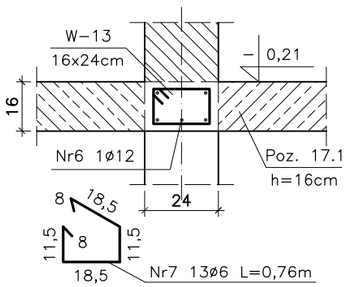

Nadproże Poz. 18.2.4 8szt.
Skala 1:20

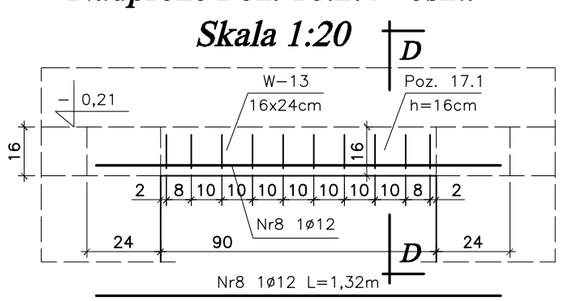

Przekrój D-D

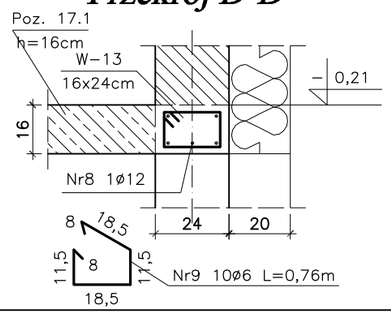

Zestawienie stali zbrojeniowej

L.p	Pozycja	Przekrój [mm]	Długość [m]	Ilość szt.	Ilość pozycji	StOS ø6	34GS ø12
1	Poz. 18.2.1	Nr1 ø12	2,62	3	1	–	7,86
		Nr2 ø12	2,22	2		–	4,44
		Nr3 ø6	1,14	14		15,96	–
		Długość [mb]				15,96	12,30
		Masa 1m [kg]				0,222	0,888
		Masa wg ø [kg]				3,55	10,93
		Masa ogółem [kg]				14,48	
2	Poz. 18.2.2	Nr4 ø12	2,28	1	2	–	4,56
		Nr5 ø6	0,76	16		24,32	–
		Długość [mb]				24,32	4,56
		Masa 1m [kg]				0,222	0,888
		Masa wg ø [kg]				5,40	4,05
		Masa ogółem [kg]				9,45	
3	Poz. 18.2.3	Nr6 ø12	1,67	1	3	–	5,01
		Nr7 ø6	0,76	13		29,64	–
		Długość [mb]				29,64	5,01
		Masa 1m [kg]				0,222	0,888
		Masa wg ø [kg]				6,59	4,45
		Masa ogółem [kg]				11,04	
4	Poz. 18.2.4	Nr8 ø12	1,32	1	8	–	10,56
		Nr9 ø6	0,76	10		60,80	–
		Długość [mb]				60,80	10,56
		Masa 1m [kg]				0,222	0,888
		Masa wg ø [kg]				13,50	9,34
		Masa ogółem [kg]				22,84	
						57,81	

UWAGA:
– Poz. 18.2 zaprojektowano jako dozbrojenie wieńca W–13.

Stal A-III 34GS
Stal A-0 StOS
Beton B-25

bpbw Projektujemy od 1957 roku.
BIURO PROJEKTÓW "BPBW" Sp. z o.o.
10-448 OLSZTYN, UL.GŁOWACKIEGO 28

OBIEKT: BUDYNEK MIESZKALNY 20 - RODZINNY NR2			SKALA: 1:20
ADRES: MRĄGOWO, UL. KOLEJOWA			BRANŻA: K
PRZEDMIOT RYSUNKU: NADPROŻA Poz. 18.2.1 - Poz. 18.2.4			DATA: 02.2016
PROJEKTOWAŁ	mgr inż. Jacek Kędzierski	UPRAWNIENIA WAM/0003/POOK/05	PODPIS
OPRACOWAŁ	mgr inż. Piotr Gołębiewski		
SPRAWDZIŁ	mgr inż. Andrzej Kozłowski	WAM/0005/POOK/03	

NR. ZLECENIA: P/3854/S

NR. RYSUNKU: K-24